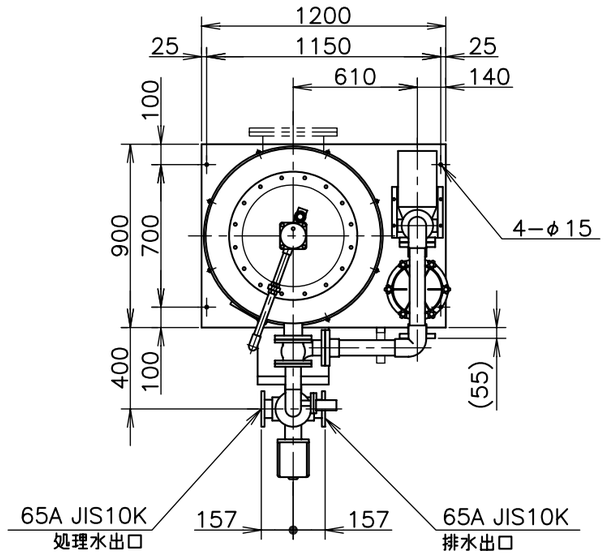

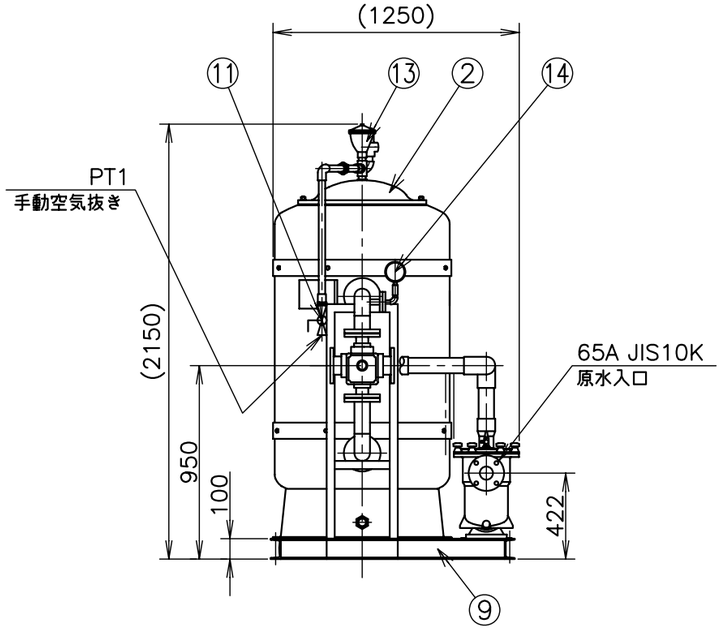

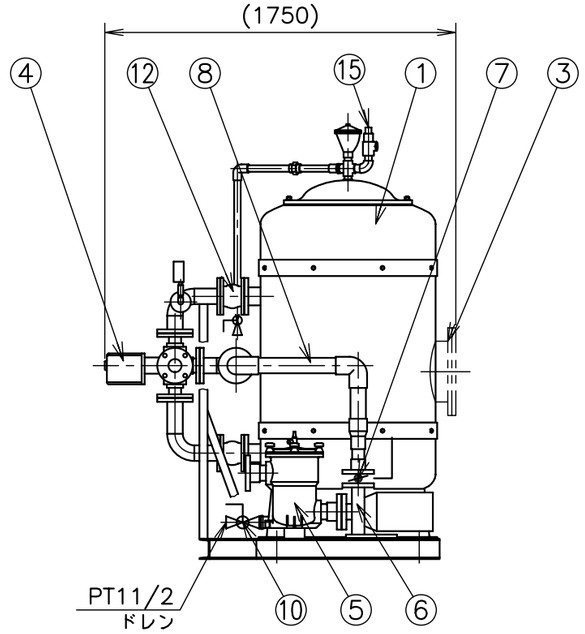

ろ　過　装　置　仕　様	
ろ過機型式	5D−ST08AP
ろ過能力	20 m³/h
公称ろ過面積	0.56　m²
ポンプ(50Hz)	65×50FSEDN51.5A(エバラ)
	330L/min×14.5m×1.5kW
質　量	空 質 量:約 350kg(ろ材含まず)
	運転質量:約1500kg(ろ材含む)

注　記

1。運転圧力0.3MPa 以下、水温45℃以下で使用して下さい。
2。排水配管には、逆洗水量調節バルブを設けて下さい。
3。フィルター本体に水を1／2程度いれ支持材から順に投入して下さい。
4。前面配管：SGP（65A），内外面ナイロンコーティング仕様。
5。サイドホールはオプション仕様となります設置の際は位置をご指示下さい。

符号	名　　称	材質	個数
15	ﾘﾘｰﾌ弁	要部SUS	1
14	圧力計	−	1
13	自動エア抜き弁	FC	1
12	フレキ	EPDM	2
11	バルブ	PVC	1
10	バルブ	PVC	1
9	ベース	SS	1
8	パイプ	HI	1
7	バルブ	PVC	1
6	ポンプ	FC	1
5	ヘアキャッチャ	GFRP	1
4	操作弁	FC	1
3	サイドホール	FRP	1
2	マンホール	FRP	1
1	フィルタ本体	FRP	1

日機装エイコー株式会社　DATE　2007.4