モノフレックスポンプ

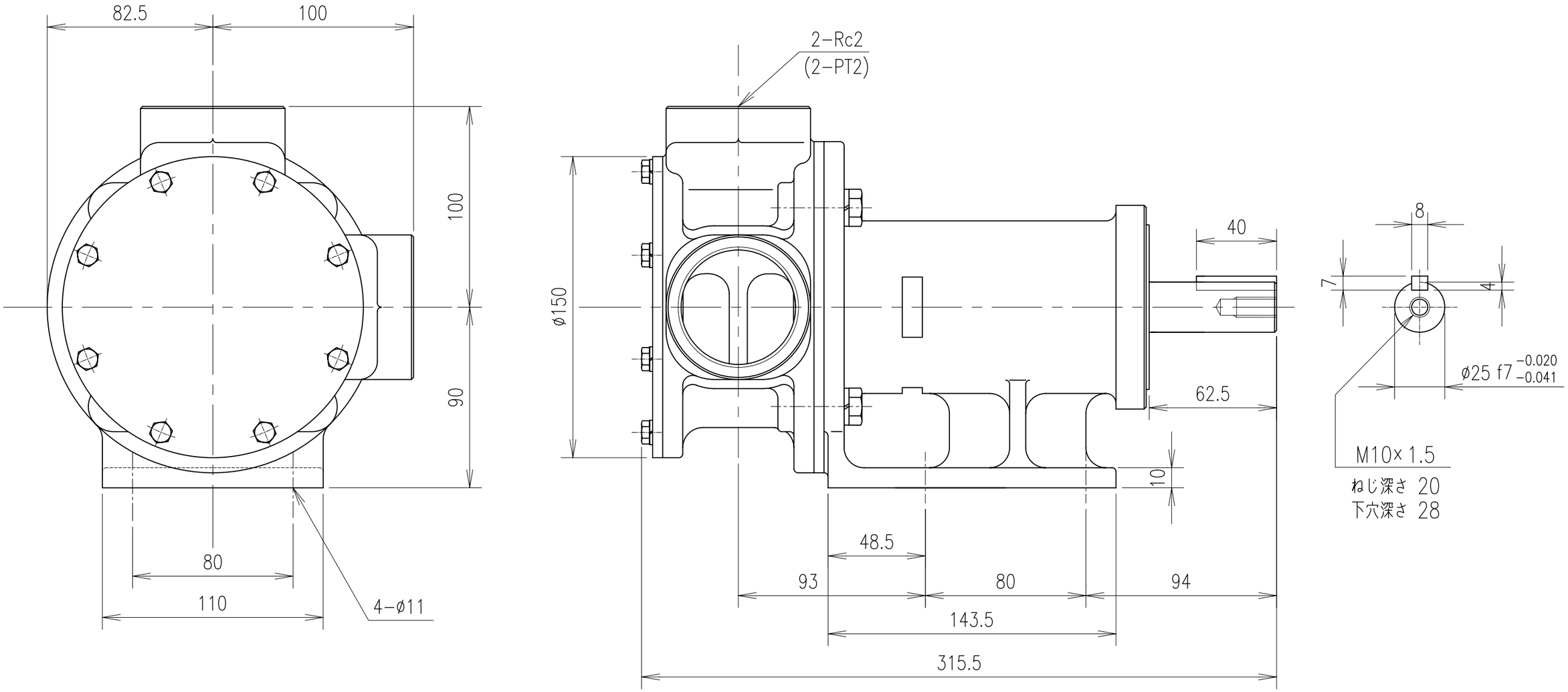

ポンプ型番
FA50−B6RC

日機装エイコー株式会社 DATE 2007,4